NEW
2023年2月頃
発売予定

表示付非常解外開きスライドラッチ

パネル厚40mm用

ダイキャスト製のスライドラッチです。
コインおよび専用キーでの非常解錠が可能です。

GOOD DESIGN AWARD 2022

LB-614C　※画像はイメージです。

専用キーが無い場合は コインで非常解錠が可能！

非常解錠用の装置はカバーで隠蔽されているため、いたずらを防止します。

側面の溝にコインを差し込む事で表示カバーが外れます。

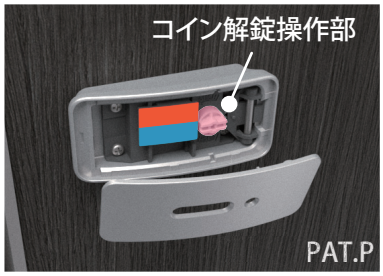

隠れていたコイン解錠用の装置が操作可能になります。
表示カバーは復旧可能です。

外側からコインを押回すだけで 非常時外開きが可能！

※本製品の操作には非常解錠用のエッジが必要です。
※非常解戸当りとの併用を推奨致します。
　戸当りと受けを兼用で使用する場合は、定期的な交換をお願い致します。

コインを差し込み、押回します。

ラッチが移動します。
※非常解ストローク：35mm（押回し時）
　通常ストローク　：15mm

外側に扉が開きます。

Point 手にフィットし、スリムなデザイン

ブース全体の印象を引き締める大きなカーブを描いた表示面。手をかける部分は指にフィットするやさしい曲面で仕上げました。

Point 幅広で見やすい表示窓と表示色

表示窓の横幅を広くすることで視認性アップを実現。赤と青の表示色はカラーユニバーサルデザイン的発想により、識別性の高い表示色を採用。

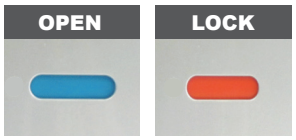

Point 扉が垂れてきても調整可能

受けを施工後に上下1mm調整できるため、扉が垂れてきた場合でも対応できます。

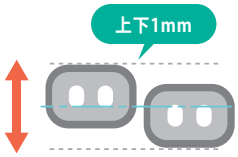

Point 自己修復塗料を使用

本体はキズがついても細かいキズなら自然に修復する自己修復塗料を使用しています。特殊な塗料により爪や指輪によるすりキズを防ぎ、美しいデザインを保ちます。

Lavatory LATCH　LB-614C

製品特徴

- コインおよび専用キーでの非常解錠が可能です。
- 専用キーが無い場合はコインで非常解錠が可能です。
  非常解錠用の装置はカバーで隠蔽されているため、いたずらを防止します。
- 外側からの操作で非常時外開きが可能です。
- 手にフィットしやすいスリムなデザインです。
- 自己修復塗料を使用しているため、美観を保ちます。

※2023年2月頃発売予定

Details

品番 / **LB-614C**　　パネル厚40mm用

本　体	亜鉛ダイキャスト　焼付塗装（シルバー）	
セットビス	M4×40 十字孔付サラ小ネジ（緩み止め付）	2本
	M3×8十字孔付サラ小ネジ（緩み止め付）	1本
	呼び4×25十字穴付きナベタッピン	2本
価　格	￥7,200	

LB-614C

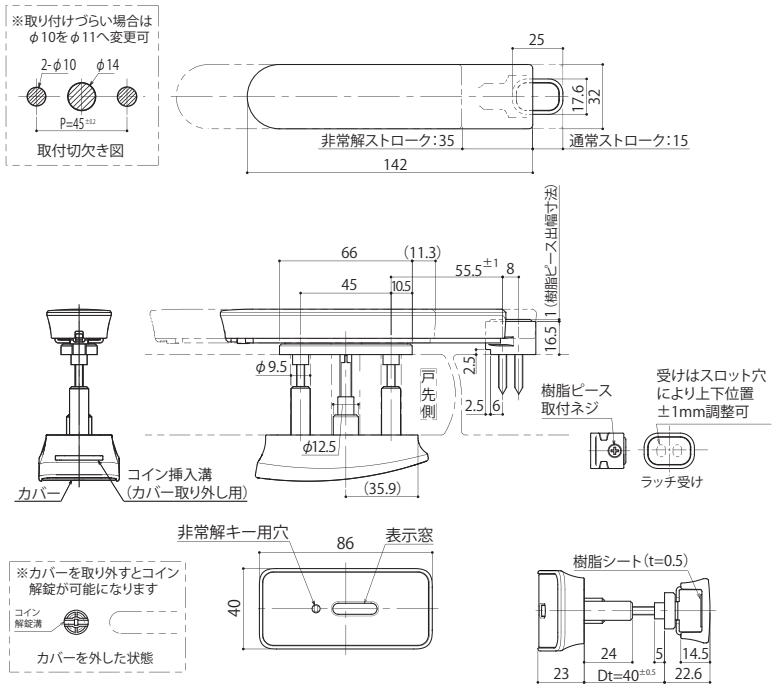

600series

スライドラッチのみもご用意しています。

LB-610

Details

品番 / **LB-610**

本　体	亜鉛ダイキャスト　焼付塗装（シルバー）	
セットビス	M4×35 十字孔付サラ小ネジ（緩み止め付）	2本
	呼び4×30十字穴付きナベタッピン	1本
価　格	￥3,500	

LB-610

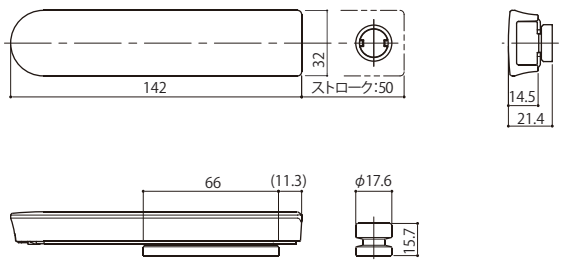

株式会社シブタニ　https://www.shibutani.co.jp

大阪本社ショールーム　〒541-0048　大阪府大阪市中央区瓦町1-2-13　TEL:(06)6222-8188(代)
東京支店ショールーム　〒113-0033　東京都文京区本郷1-24-1　TEL:(03)5802-6881(代)
福岡営業所ショールーム　〒812-0013　福岡県福岡市博多区博多駅東3-11-28　TEL:(092)473-6910(代)

大阪支店　TEL:(06)6211-5855(代)
高岡支店　TEL:(0766)25-6700(代)
名古屋支店　TEL:(052)791-1511(代)
札幌営業所　TEL:(011)733-5044(代)
仙台営業所　TEL:(022)218-3911(代)

静岡営業所　TEL:(054)237-4606(代)
広島営業所　TEL:(082)568-1377(代)
高松営業所　TEL:(087)837-4410(代)
沖縄営業所　TEL:(098)882-5140(代)

2022.10.14