New!

埋め込みレバーハンドル

ナノ塗装 APC20

ハンドルをリフトアップすることで解錠できます。

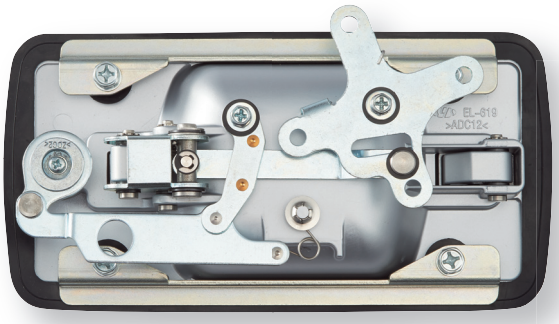

APC20

Details

品番／**EL-619**

台　　座	アルミダイキャスト（ADC）／ 粉体焼付塗装（シルバー）
ハ ン ド ル	亜鉛ダイキャスト（ZDC）／ 粉体焼付塗装（シルバー）
製 品 質 量	950ｇ
付　属　品	キー（APC20）2本
価　　格	￥7,500

製品特徴

- 取り付けパネルより出幅が少ない薄型設計です。
- 操作性に優れています。
- アクチエーター(EAC-1)と組み合わせる事で電気錠システムを構築できます。(裏面に詳細を記載)
- 耐久試験10万回合格
- ハンドル強度1000Ｎ合格（参考値）
- 鍵違い相談承ります。

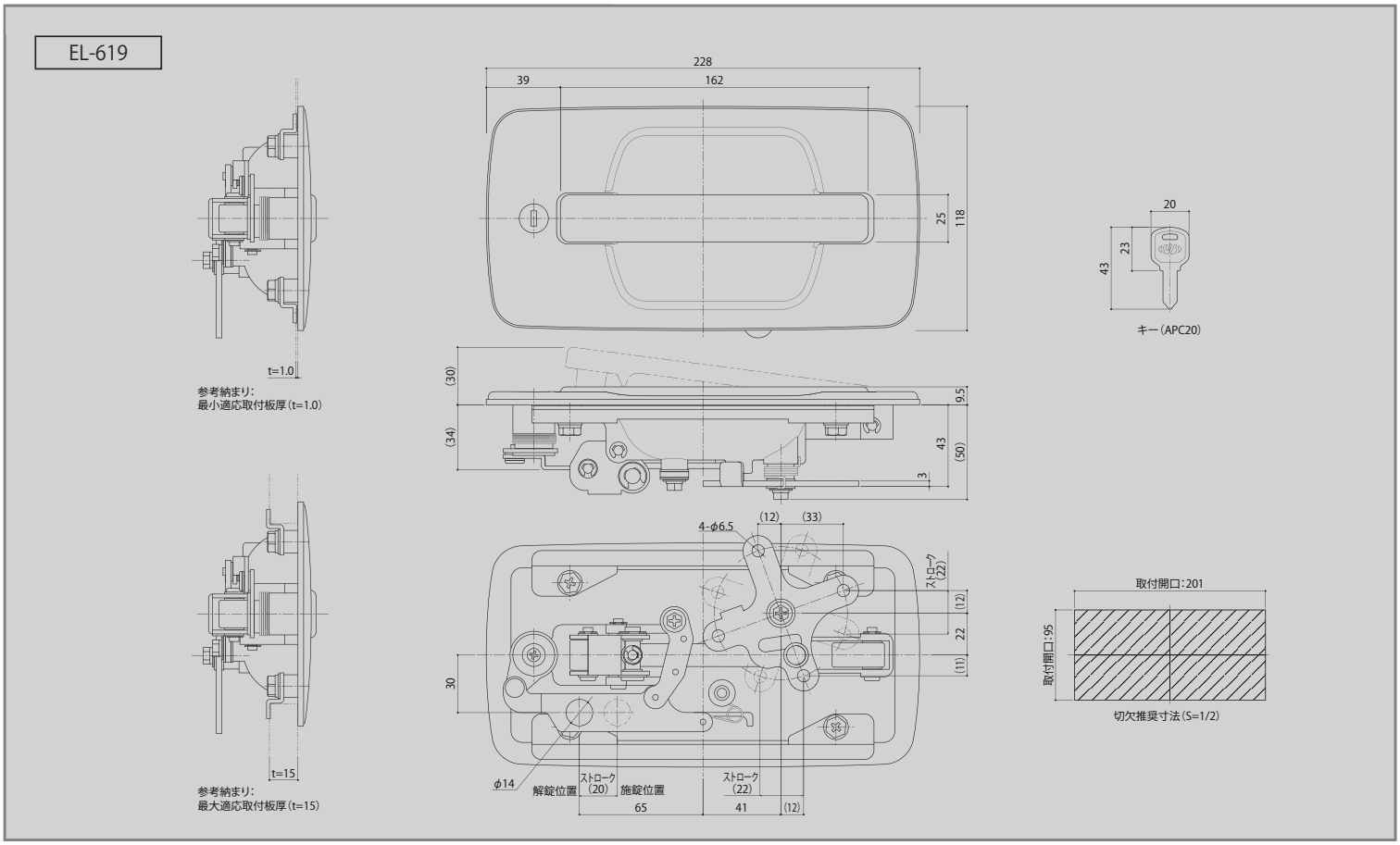

リモコンキーシステムでトラックなどの特装車の作業効率向上をサポート。鍵を挿入して施解錠する操作を省きます。

※リモコンキーシステムについては別途ご相談ください

製品詳細

アクチュエーター(EAC-1)と組み合わせる事で電気錠システムを構築できます。

参考納まりイメージ

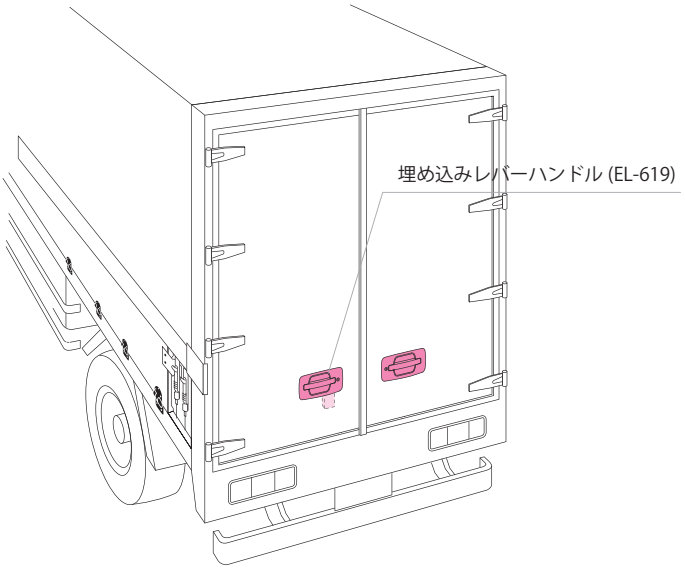

アクチュエーター(EAC-1)

製品特徴

- 埋め込みレバーハンドルEL-619と組合わせる事により電気錠システムを構築できます。
- 12V、24V用がございます。極性により動作方向を反転可能です。
- 熱損失防止ポジスター内蔵です。
- 防水性能があります。
- フェイルセーフ機能により、内部ギアが故障した場合でもアームが動き、連動先の錠前を操作することができます。

アクチュエーター(EAC-1)

株式会社シブタニ https://www.shibutani.co.jp

大阪本社ショールーム 〒541-0048 大阪府大阪市中央区瓦町1-2-13 TEL:(06)6222-8188(代)
東京支店ショールーム 〒113-0033 東京都文京区本郷1-24-1 TEL:(03)5802-6881(代)
福岡営業所ショールーム 〒812-0013 福岡県福岡市博多区博多駅東3-11-28 TEL:(092)437-6910(代)

大阪支店 TEL:(06)6211-7335(代)
高岡支店 TEL:(0766)25-6700(代)
名古屋支店 TEL:(052)791-1511(代)
札幌営業所 TEL:(011)733-5044(代)
仙台営業所 TEL:(022)218-3911(代)

静岡営業所 TEL:(054)237-4606(代)
岡山営業所 TEL:(086)265-8951(代)
高松営業所 TEL:(087)837-4410(代)
沖縄営業所 TEL:(098)882-5140(代)

2019.11.27