2022 年 5 月 1 9 日

廃番ならびに後継商品のご案内

平素は格別のご高配を賜り、厚く御礼申し上げます。

この度、Lavatory#308カタログ P.86に掲載の「LH-902/LH-903」は、

誠に勝手ながら廃番とさせて頂くことになりました。後継製品は「LH-904/LH905」です。

皆様にはご迷惑をお掛け致しますが、何卒ご理解賜りますよう宜しくお願い申し上げます。

LH-902　価格：18,060円

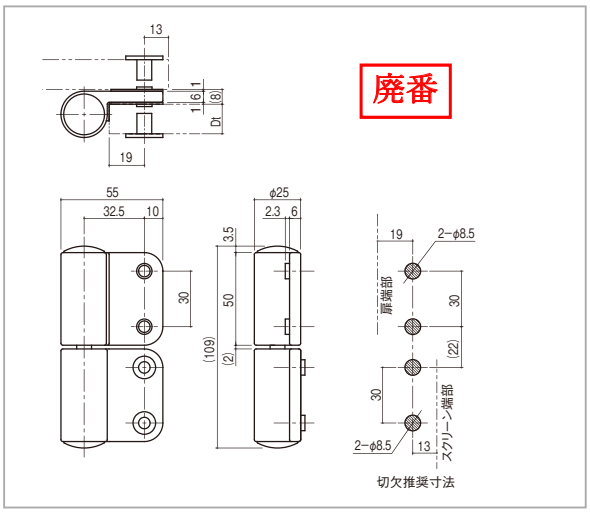

LH-903

LH-903　価格：18,060円

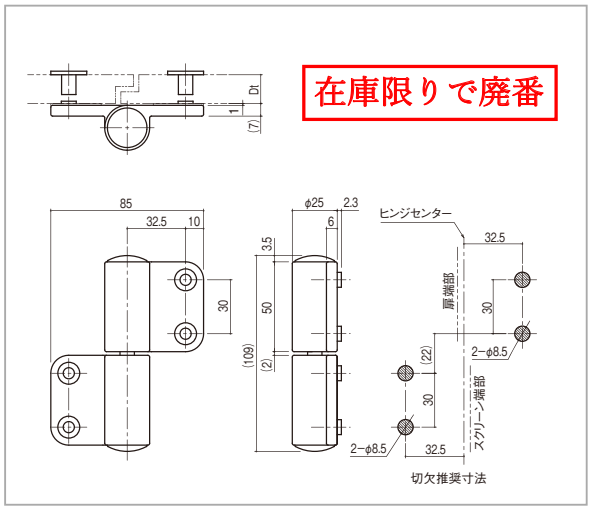

LH-904　価格：17,200円

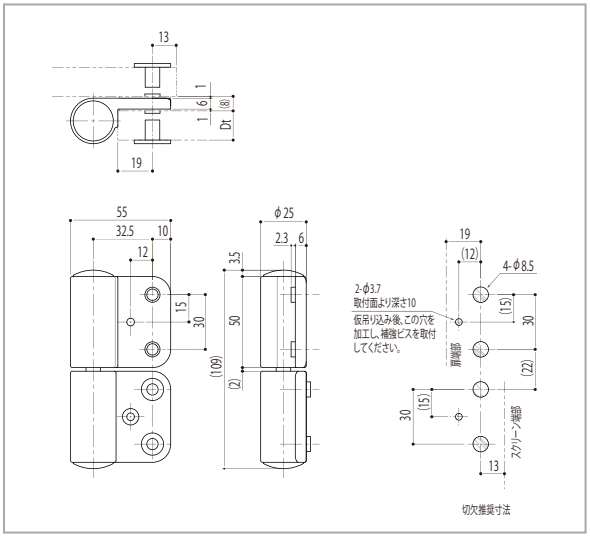

＼NEW／

LH-905

LH-905　価格：17,200円

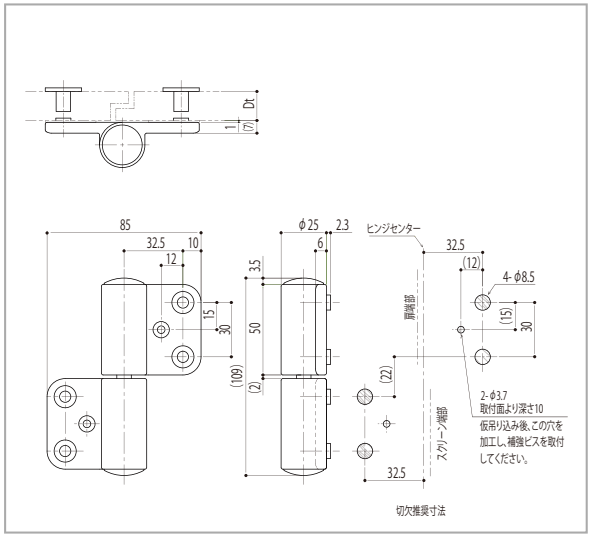

※取付プレートとスペーサーは同じです

株式会社シブタニ